http://www.bega-gruppe.de

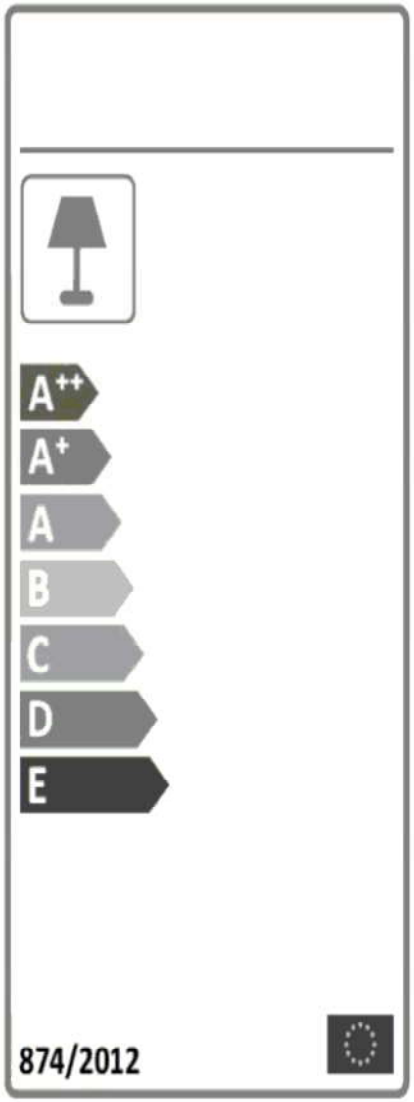

BG	Bulgarisch	български
CS	Tschechisch	čeština
DA	Dänisch	Dansk
DE	Deutsch	Deutsch
ET	Estnisch	Eesti
EL	Griechisch	ελληνικά
EN	Englisch	English
ES	Spanisch	español
FR	Französisch	Français
FI	Finnisch	suomalainen
HR	Kroatisch	hrvatski
HU	Ungarisch	magyar
IT	Italienisch	Italiano
LV	Lettisch	Latvijas
LT	Litauisch	Lietuvos
NL	Niederländisch	Nederlands
PL	Polnisch	Polski
PT	Portugiesisch	português
RO	Rumänisch	român
SK	Slowakisch	slovenský
SL	Slowenisch	slovenščina
SV	Schwedisch	Svenska

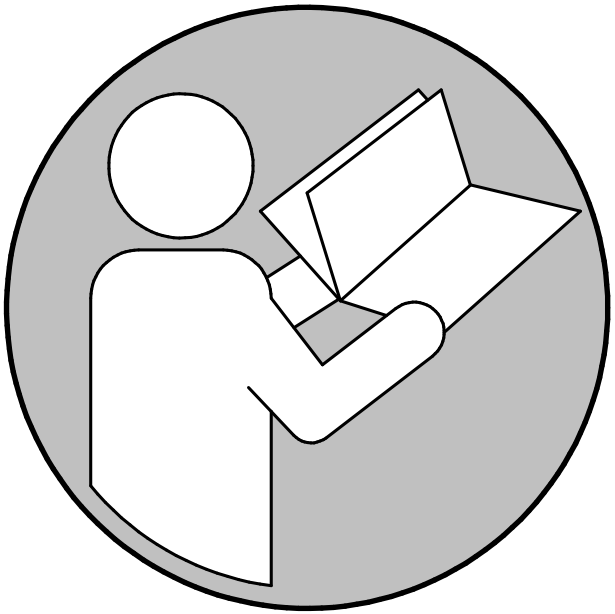

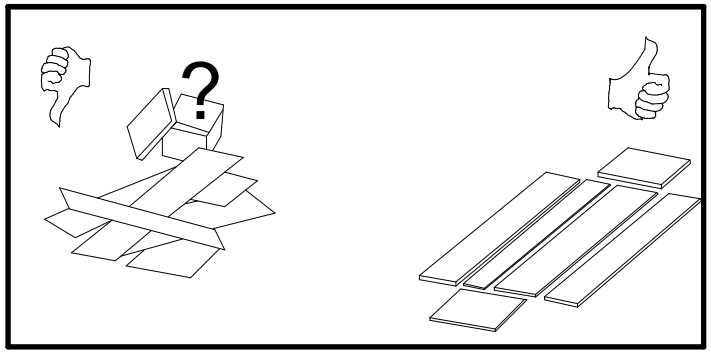
?

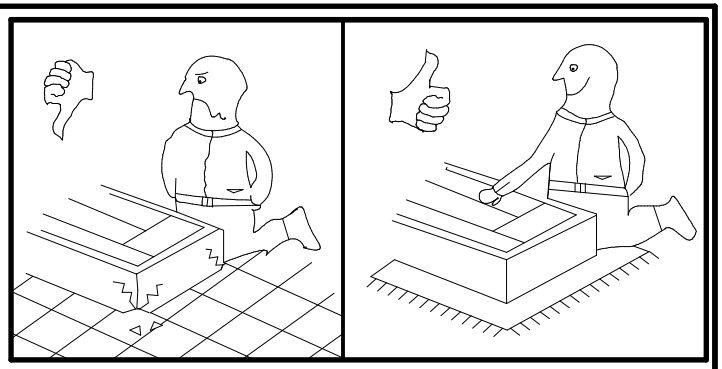

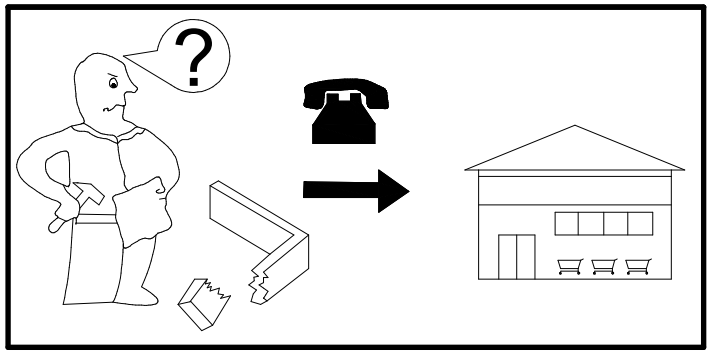
?

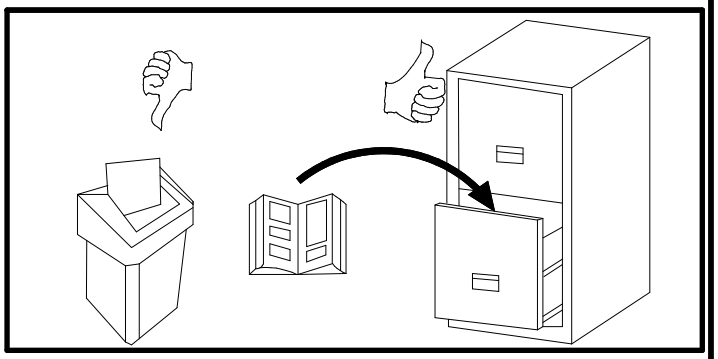

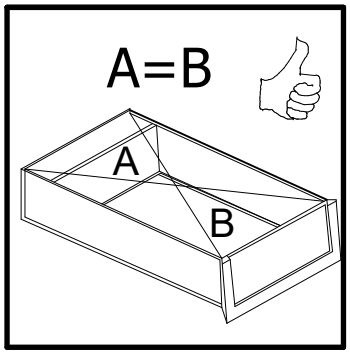
A=B
A
B

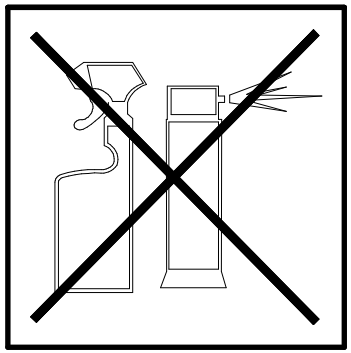

0-5

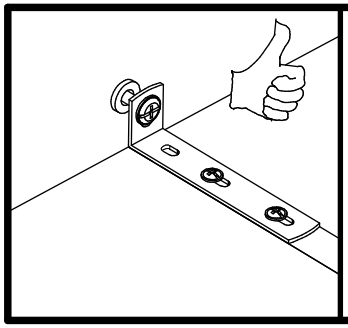

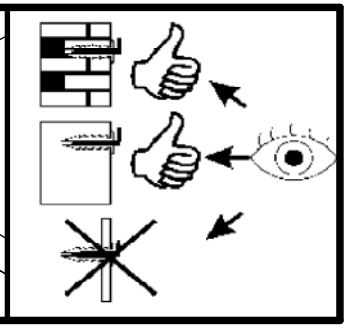

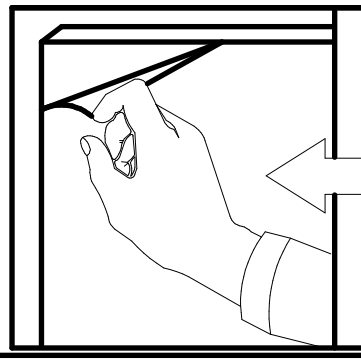

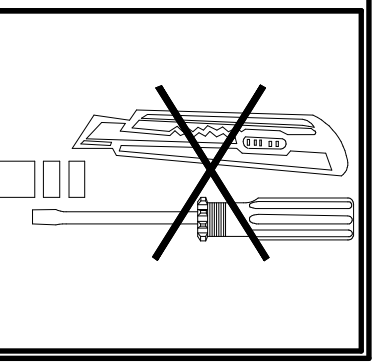

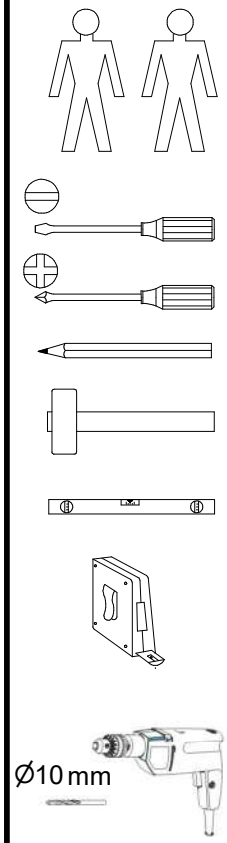

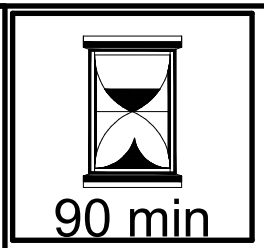

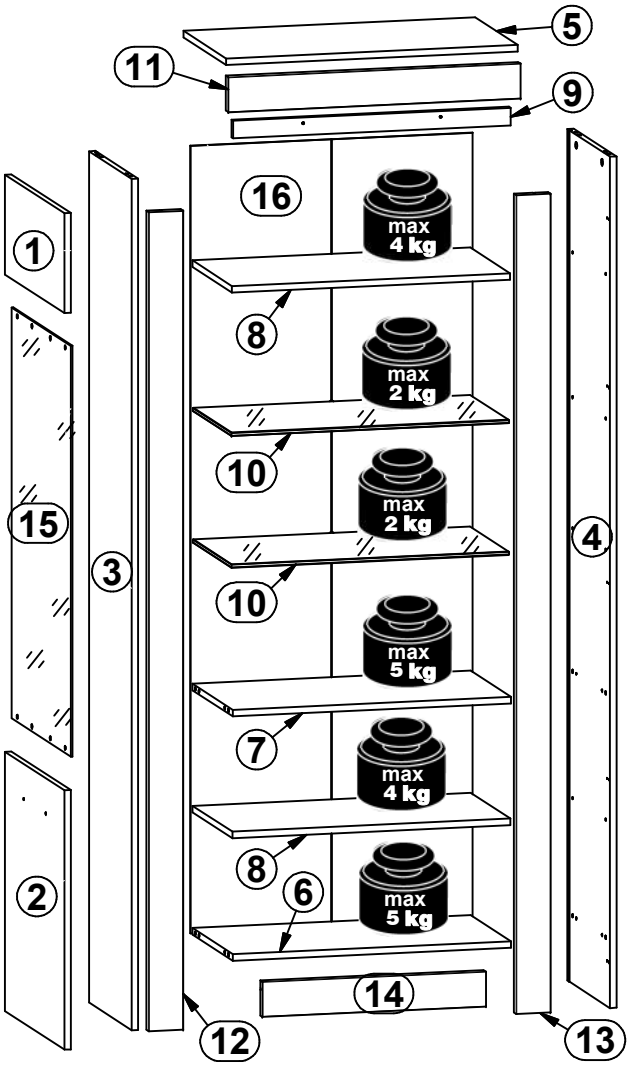

§1

§11

A	B	C (mm)		D
1	S365-0009	516	228	1/2
2	S365-0010	516	592	1/2
3	S365-1014	1944	371	1/2
4	S365-1015	1944	371	1/2
5	S365-2004	679	371	2/2
6	S365-3010	648	351	2/2
7	S365-3011	648	351	2/2
8	S365-3012	647	345	2/2
9	S365-4005	646	40	2/2
10	S365-5015	646	335	2/2
11	S365-5016	680	80	2/2
12	S365-5017	1870	80	1/2
13	S365-5018	1870	80	1/2
14	S365-5019	520	80	2/2
15	S365-5020	938	514	1/2
16	S365-9304	1798	657	1/2

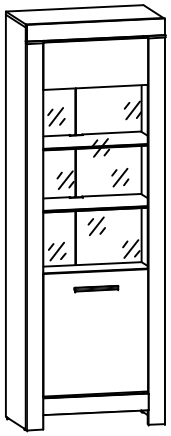

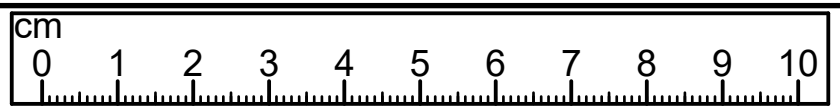

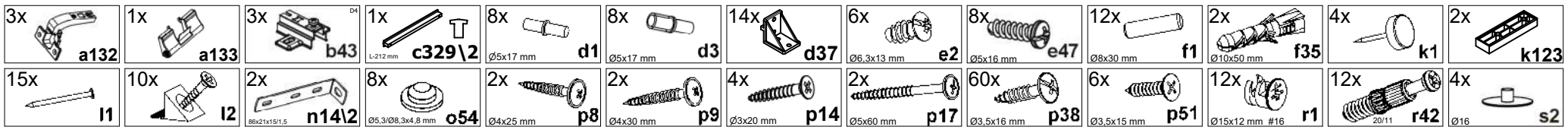

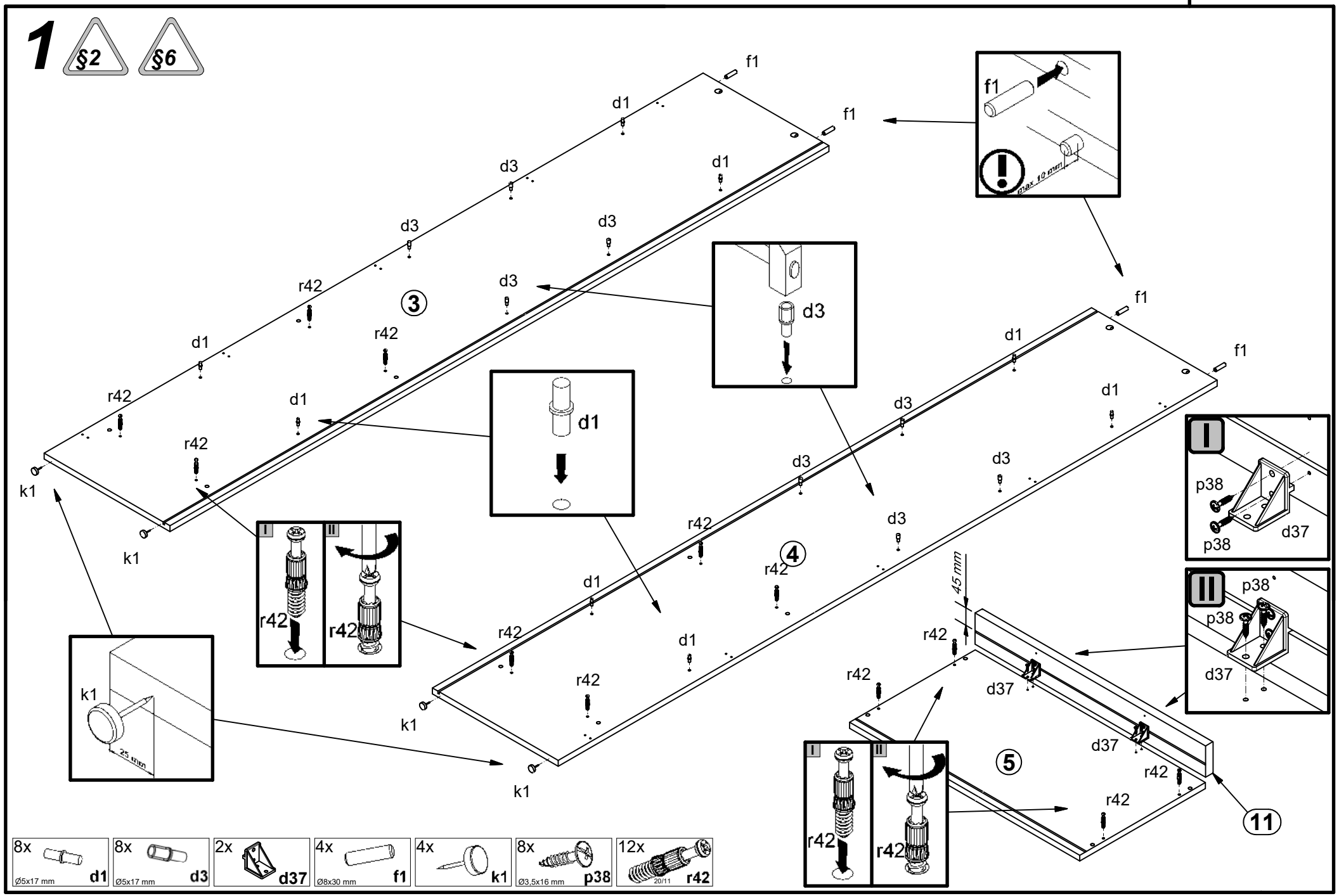
1
§2
§6
f1
d1
d3
r42
k1
p38
d37
3
4
5
11
45 mm
25 mm
max 10 mm
I
II
8x Ø5x17 mm d1
8x Ø5x17 mm d3
2x d37
4x Ø8x30 mm f1
4x k1
8x Ø3,5x16 mm p38
12x 20/11 r42

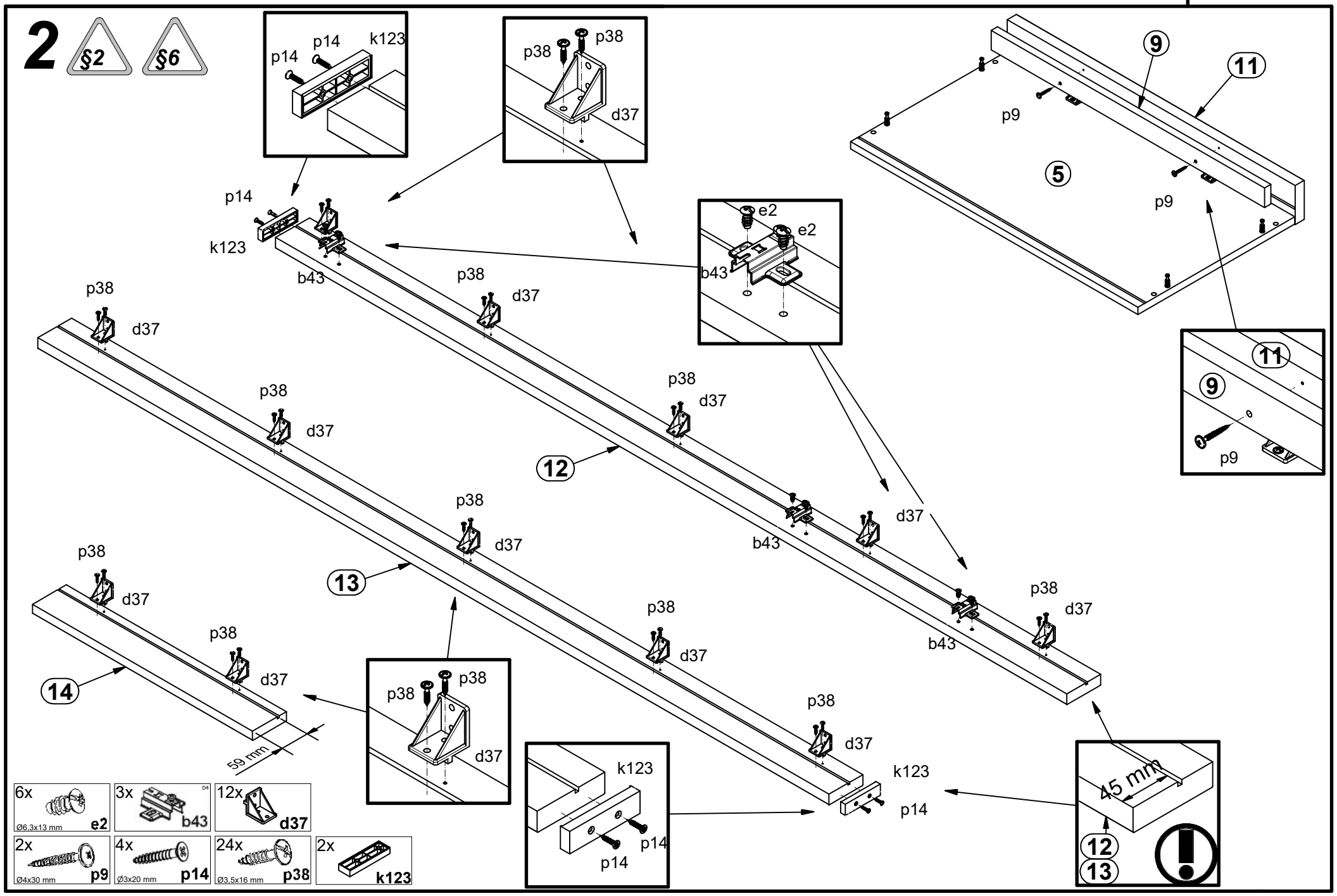
2
§2
§6
p14
p14
k123
p38
p38
d37
9
11
p9
5
p9
p14
k123
b43
e2
e2
b43
p38
d37
p38
d37
11
9
p9
p38
d37
p38
d37
12
d37
b43
p38
d37
13
b43
p38
d37
p38
d37
p38
d37
14
p38
p38
d37
59 mm
p38
d37
k123
p14
p14
k123
p14
45 mm
12
13
6x
Ø6,3x13 mm
e2
3x
b43
12x
d37
2x
Ø4x30 mm
p9
4x
Ø3x20 mm
p14
24x
Ø3,5x16 mm
p38
2x
k123

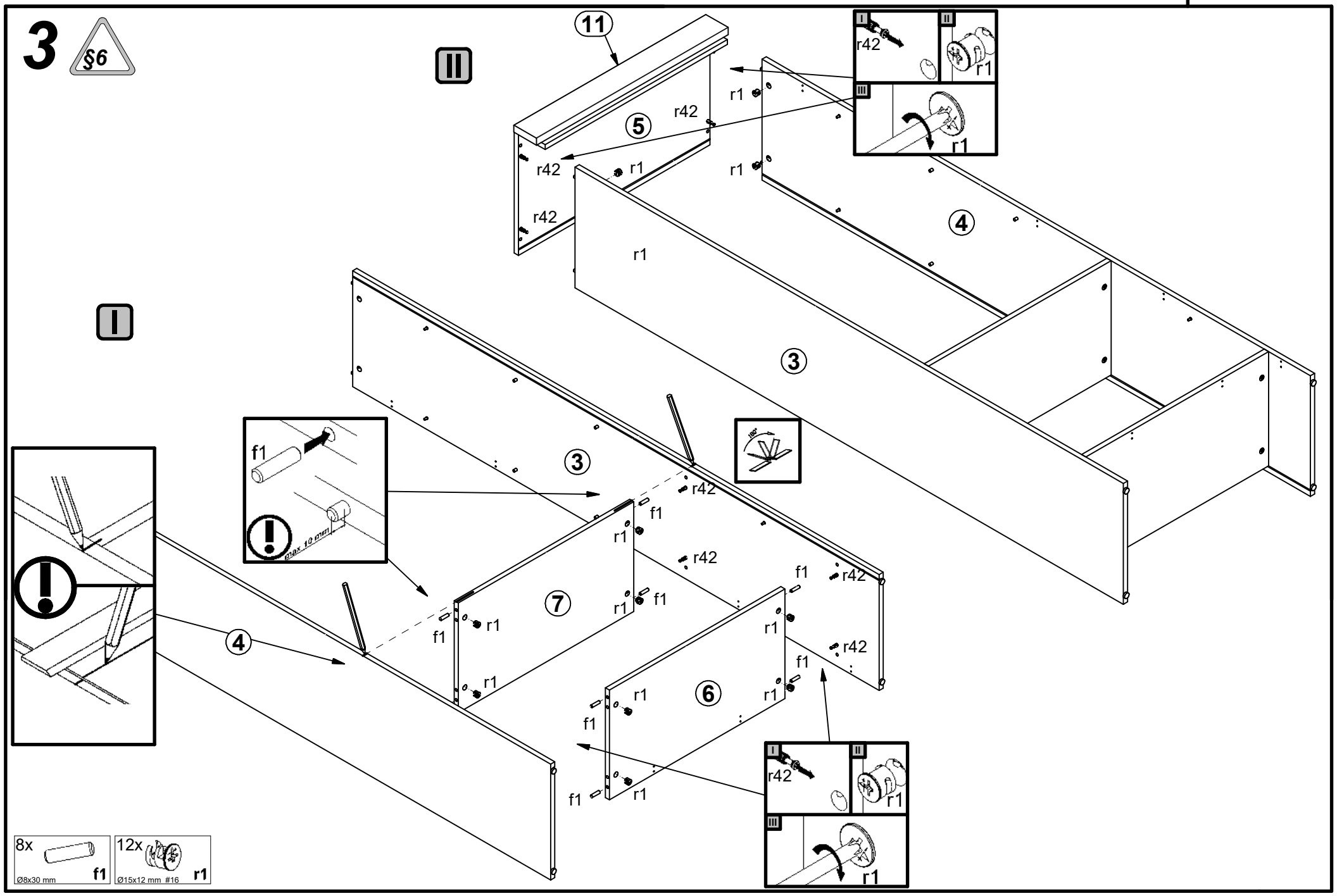
3
§6
II
I
11
5
4
3
7
6
r42
r1
f1
max 10 mm
180°
8x
Ø8x30 mm
f1
12x
Ø15x12 mm #16
r1

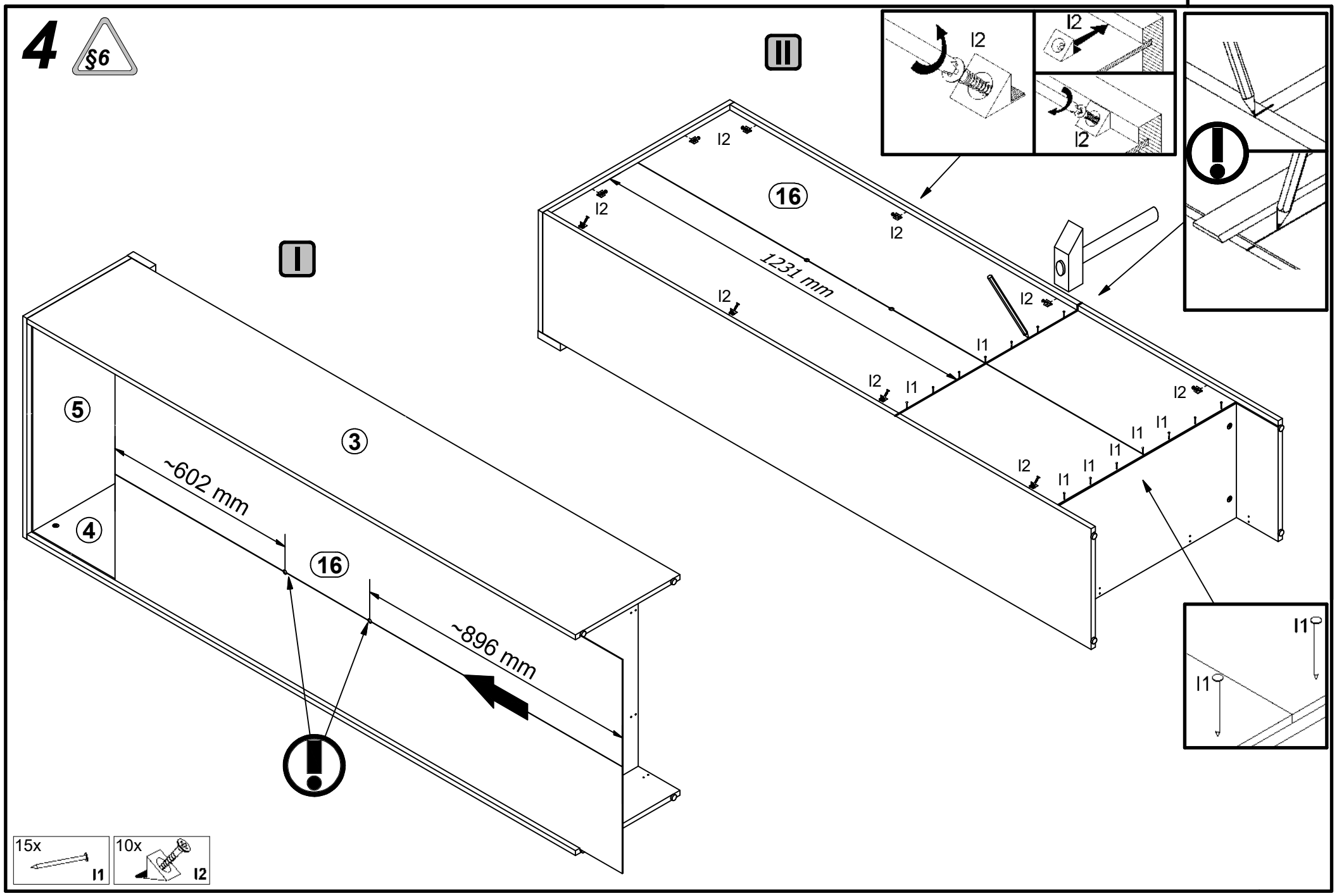
4
§6
I
II
5
3
4
16
~602 mm
~896 mm
1231 mm
I1
I2
15x
10x

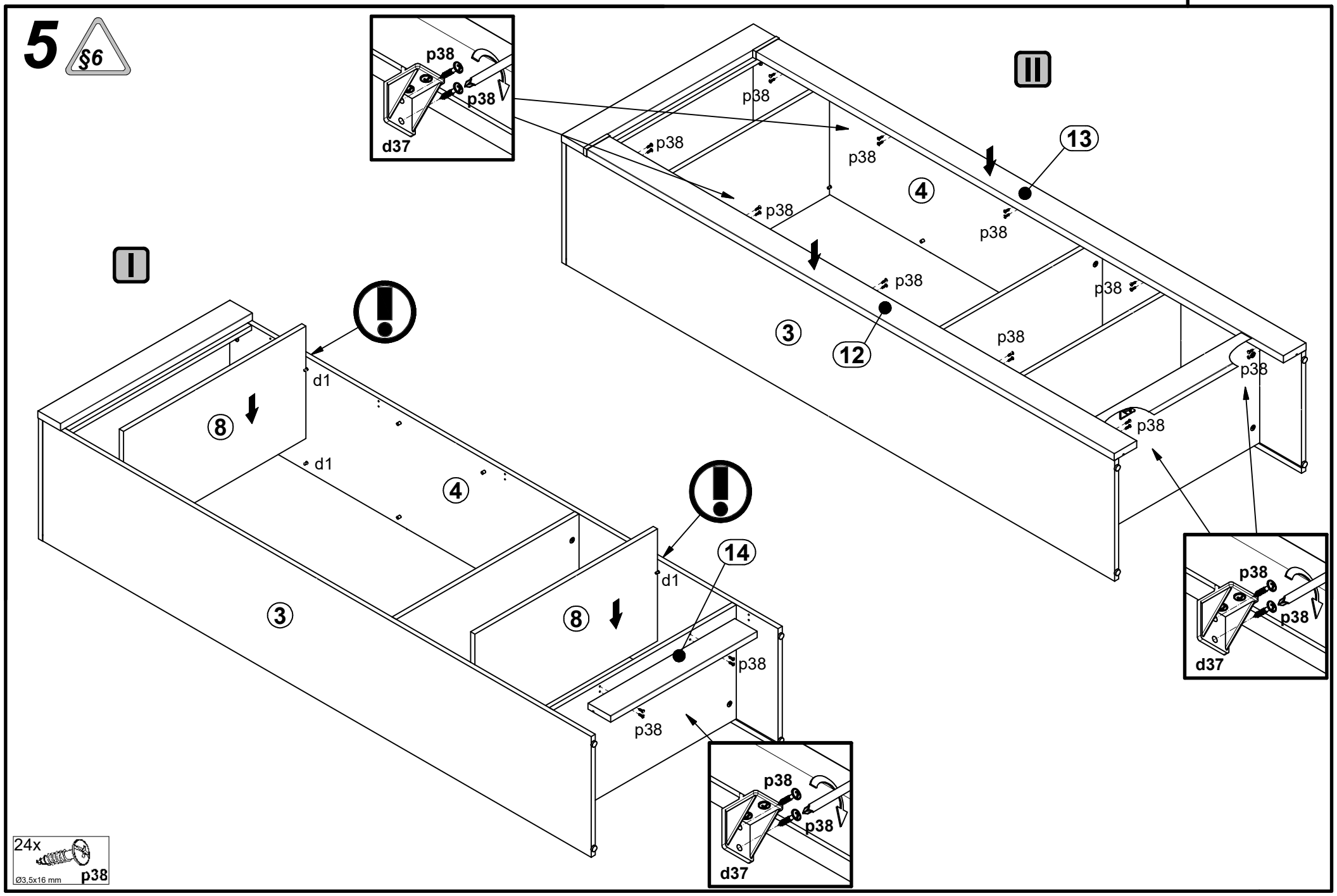
5
§6
II
I
p38
d37
13
12
14
4
3
8
d1
24x
Ø3,5x16 mm

6

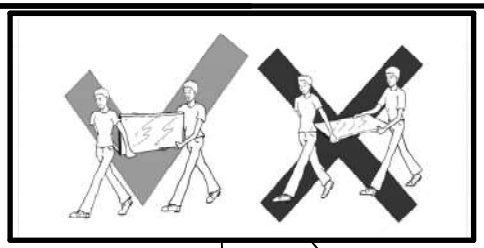

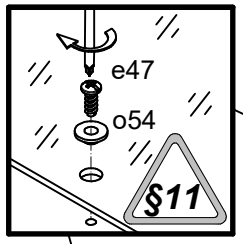

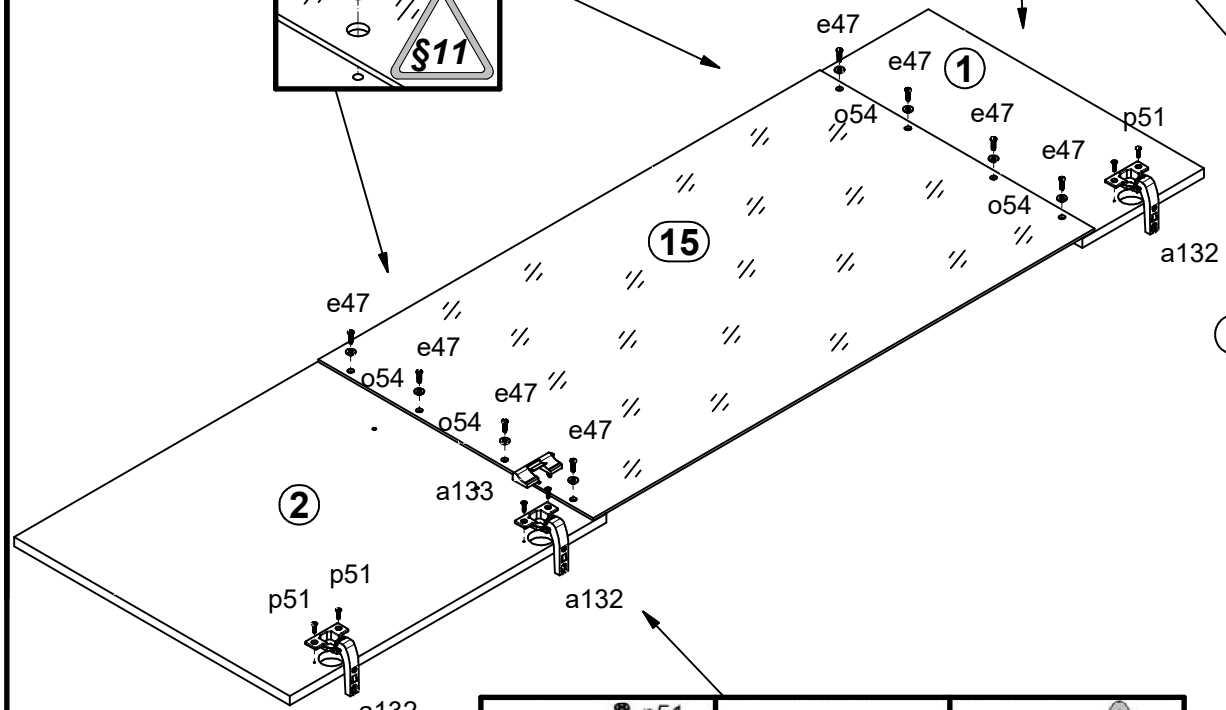

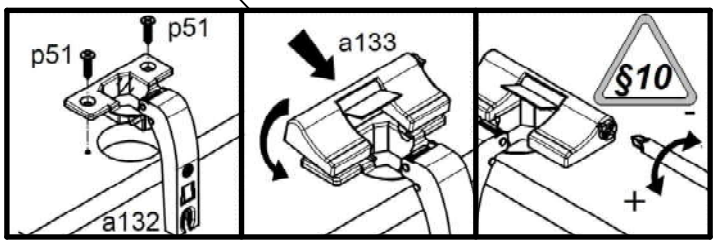

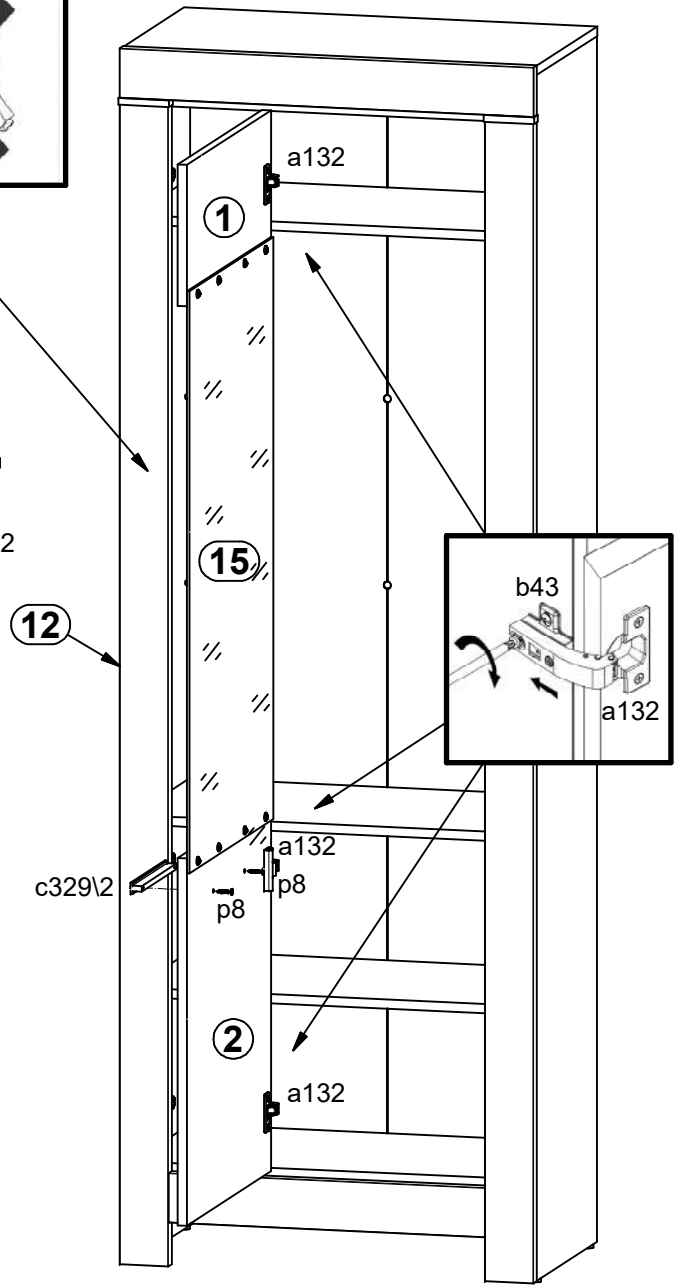

3x a132	1x a133	1x L-212 mm c329\2	8x Ø5x16 mm e47	8x Ø5,3/Ø8,3x4,8 mm o54	2x Ø4x25 mm p8	6x Ø3,5x15 mm p51

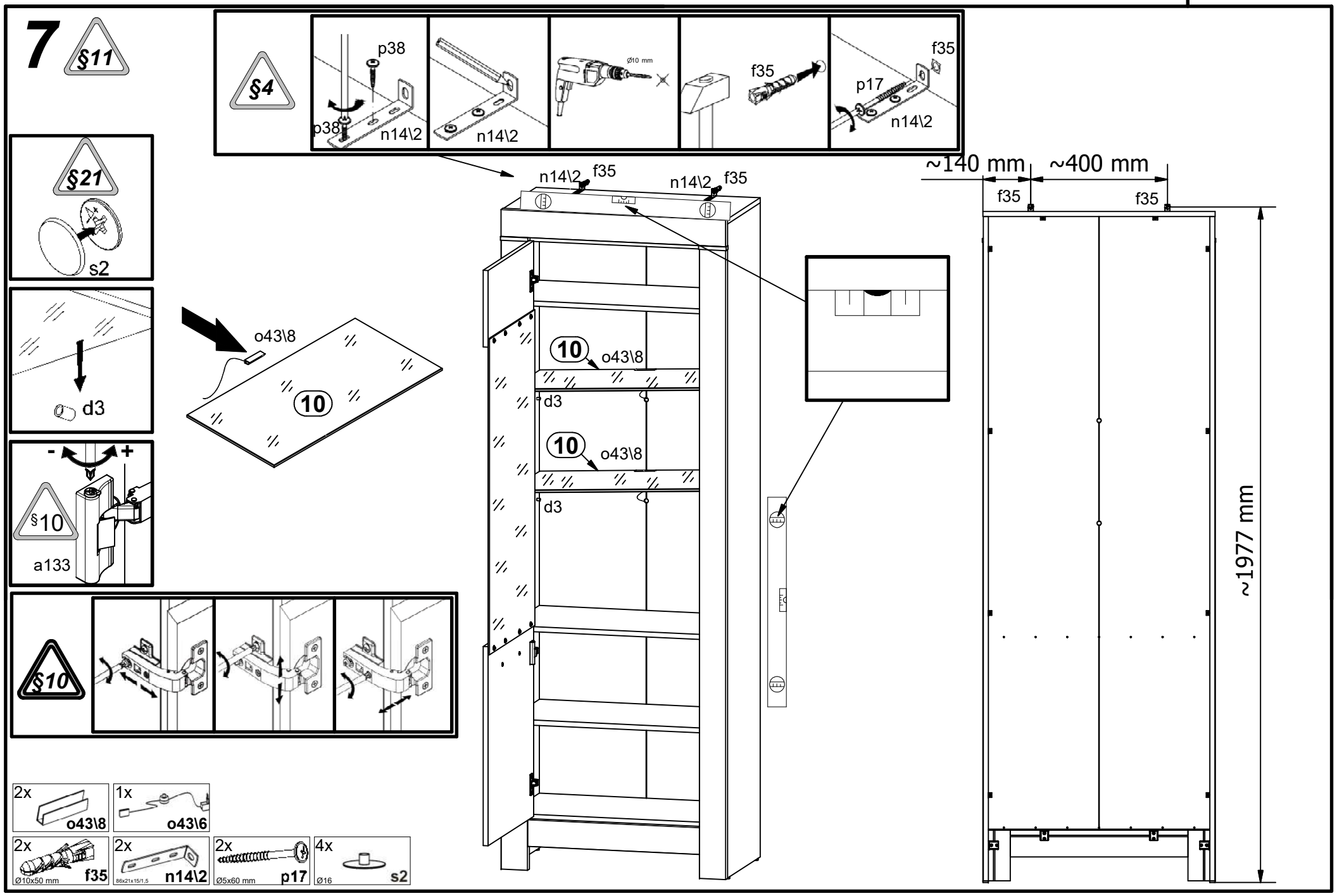
7
§11
§4
p38
p38
n14\2
n14\2
Ø10 mm
f35
f35
p17
n14\2
§21
s2
d3
o43\8
10
-
+
§10
a133
§10
n14\2
f35
n14\2
f35
10
o43\8
d3
10
o43\8
d3
~140 mm
~400 mm
f35
f35
~1977 mm
2x
o43\8
1x
o43\6
2x
Ø10x50 mm
f35
2x
86x21x15/1,5
n14\2
2x
Ø5x60 mm
p17
4x
Ø16
s2