sanindusa®
www.sanindusa.pt

# VÁLVULA PARA BASE
# SHOWER TRAP
# SIPHON POUR RECEVEUR
# VALVULA PARA PLATO DE DUCHA
# SIFONE PER PIATTO DOCCIA

487111IM00

**INSTRUÇÃO DE MONTAGEM** **ASSEMBLY INSTRUCTIONS** **NOTICE DE MONTAGE** **INSTRUCCIONES DE MONTAJE** **INSTRUZIONI DI MONTAGGIO**

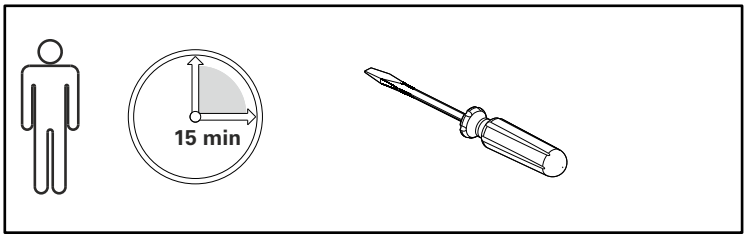


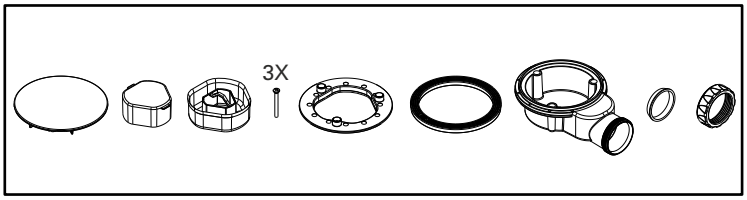


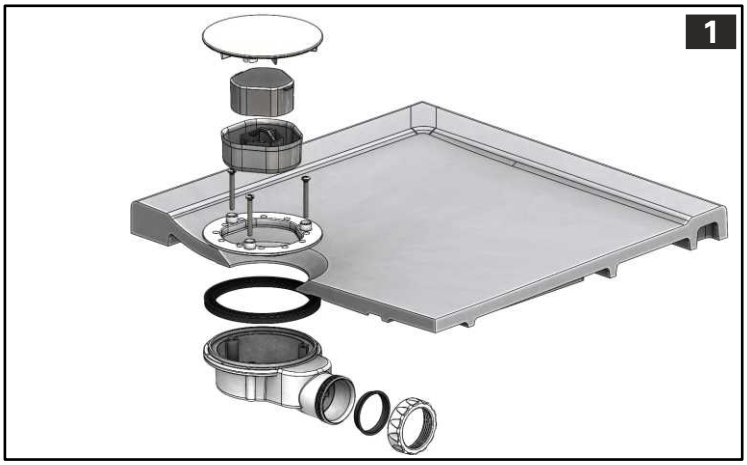


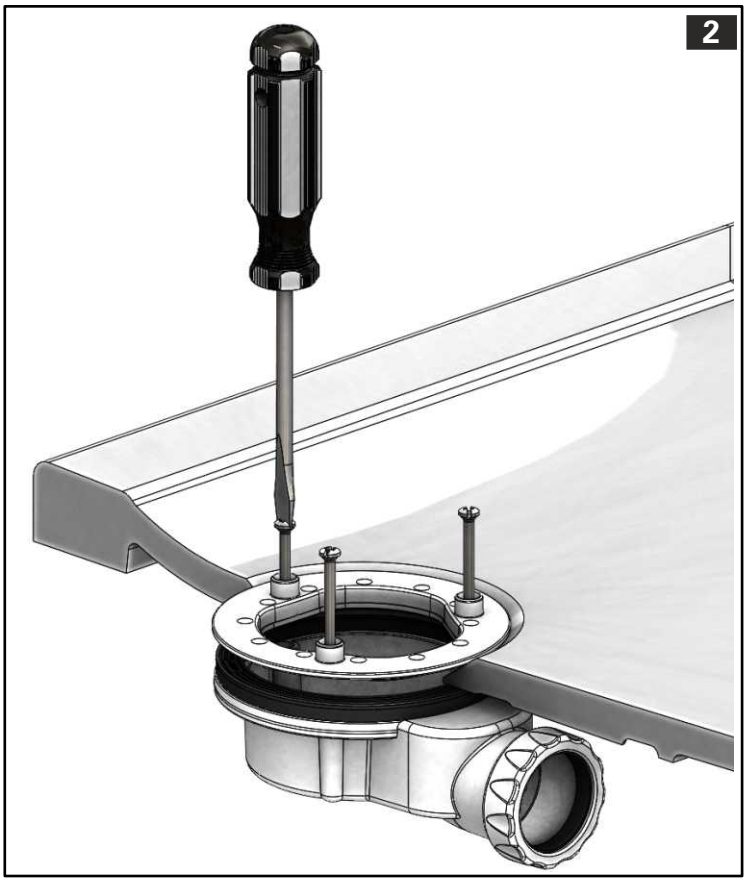


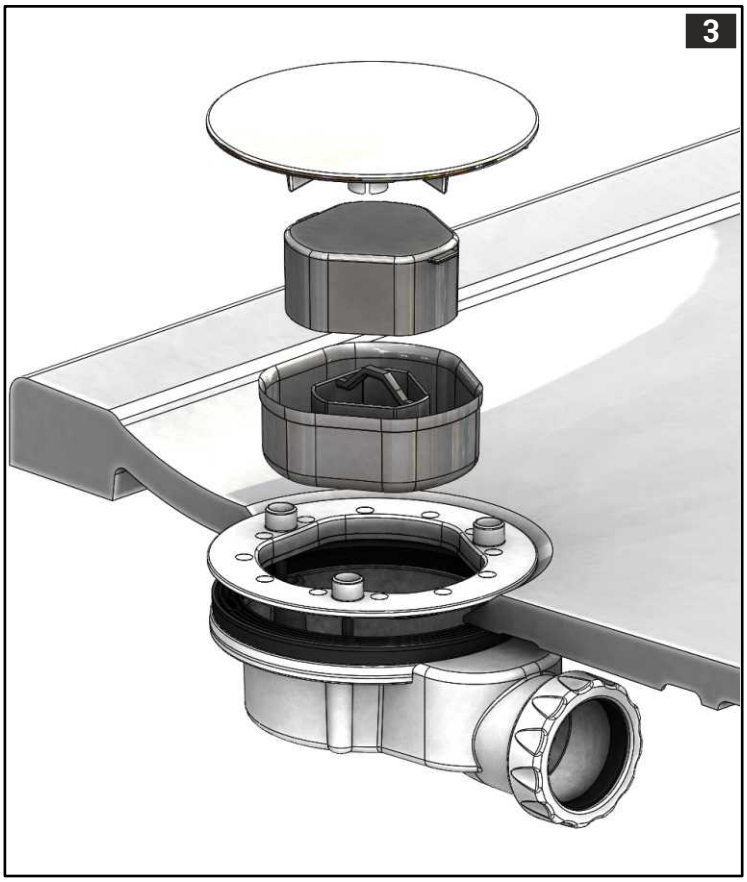


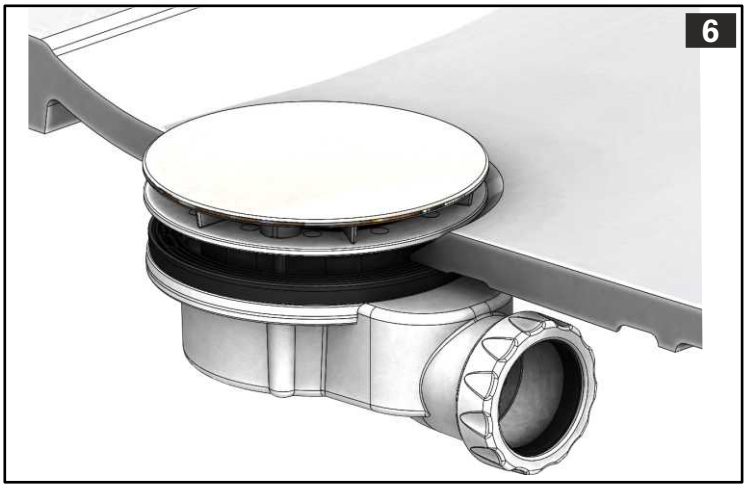


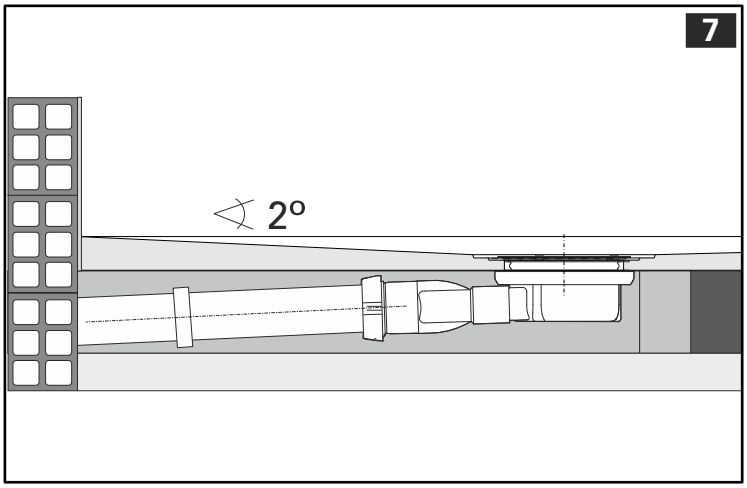


Sanindusa S.A. reserva o direito de fazer alterações técnicas sem aviso prévio
Sanindusa S.A. si reserva il dirittodi effettuarre cambiamenti tecnici sensa preavviso
Sanindusa S.A. réserve le droit de faire des altérations techniques sans information prealable.
Sanindusa S.A. reserva el derecho de hacer alteraciones técnicas sin previo aviso.
Sanindusa S.A. reserves the right to introduce technical improvements without previous notice.